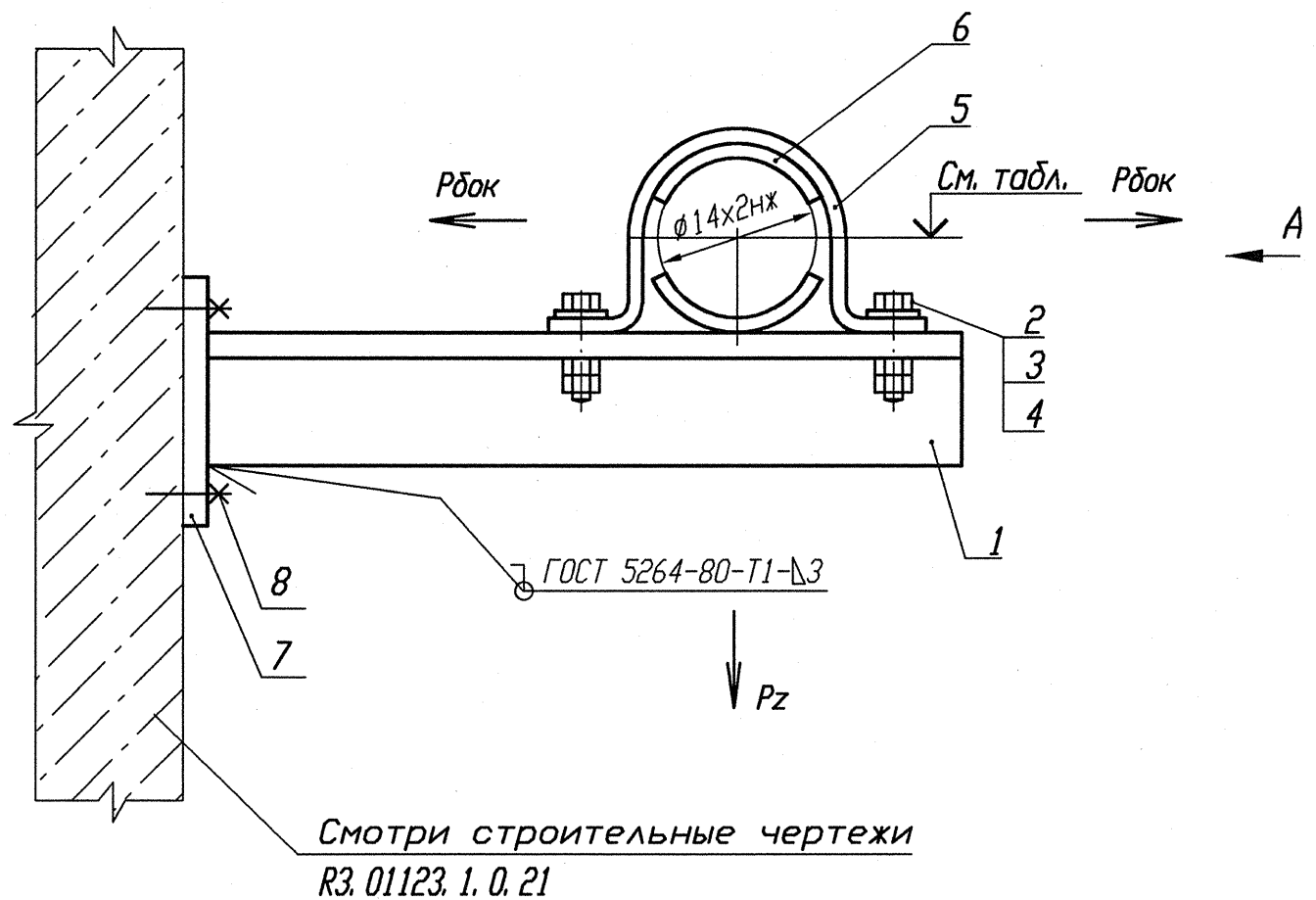

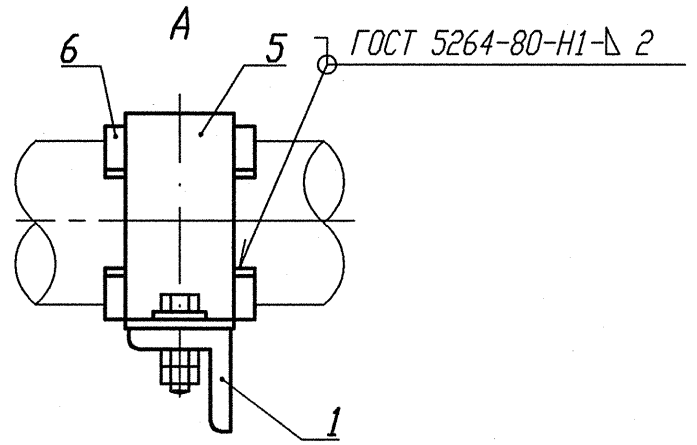

Деталь поз. 7

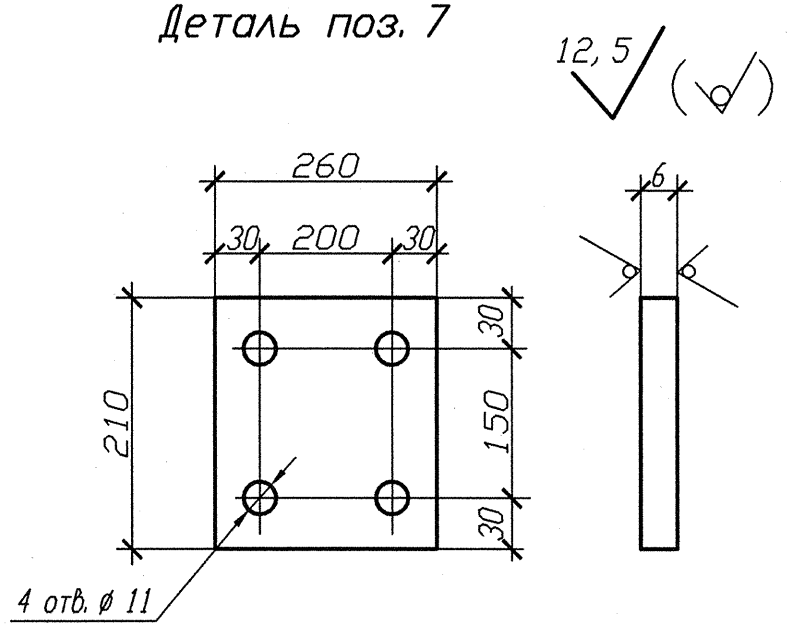

Деталь поз. 5 (Lр=130)

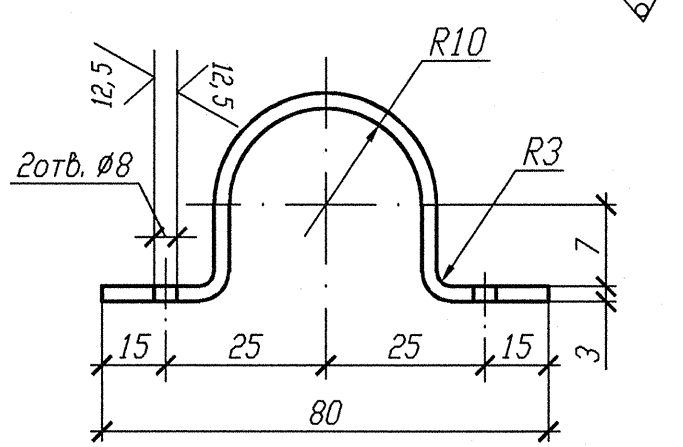

Деталь поз. 6

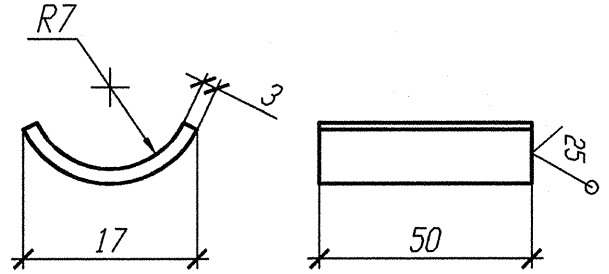

Номер опоры	3TV10Y262	3TV10Y263	3TV10Y264	3TV10Y265	3TV10Y266	3TV10Y267	3TV10Y268	3TV10Y269	3TV10Y404	3TV10Y405	3TV10Y406
Нагрузка на опору Pz(кН)	0, 069	0, 060	0, 047	0, 042	0, 030	0, 030	0, 049	0, 048	0, 074	0, 055	0, 054
Нагрузка на опору Рбок(кН)	0, 010	0, 032	0, 100	0, 128	0, 040	0, 057	0, 015	0, 015	0, 147	0, 136	0, 134
Отметка опоры	+21, 440	+21, 340	+21, 440	+21, 340	+21, 440	+21, 340	+21, 440	+21, 340	+20, 710	+21, 440	+21, 340

Спецификация деталей

Поз.	Обозначение	Наименование	Кол.	Материал	Масса, кг ед.	Масса, кг общ.	Приме-чание
1	ГОСТ 8509-93	Уголок В 35х35х4 l=400	1	Ст 3 пс 2-сб ГОСТ 535-2005	0, 84	0, 84	
2	ГОСТ 7798-70	Болт М6-6gх30. 56. 35	2	35 ГОСТ 1050-88	0, 009	0, 018	
3	ГОСТ 11371-78	Шайба А. 6х2. 02. Ст3пс	2	ОК360В-2-IV-Ст3пс ГОСТ 16523-97	0, 0014	0, 0028	
4	ГОСТ 5915-70	Гайка М6-6Н. 8. 35	4	35 ГОСТ 1050-88	0, 0026	0, 0104	
5	БК-1998784	Полухомут Б-ПН-3х130х30	1	ОК360В-4-IV-Ст3сп-сб ГОСТ 16523-97	0, 08	0, 08	
6	БК-1998785	Прокладка Б-ПН-3х22х50	2	12Х18Н10Т-М4г ГОСТ 5582-75	0, 03	0, 06	
7	ГОСТ 19903-74	Лист Б-ПН 6х210х260	1	Ст 3 сп 5-сб ГОСТ 14637-89	2, 5717	2, 5717	
8	ГОСТ 28778-90	Болт БСР 10х100 У3	4	Сборный	0, 0906	0, 3624	
	ГОСТ 2246-70	Проволока		СВ-04Х19Н11М3		-	
	ГОСТ 9467-75	Электроды		УОНИИ 13/45		-	
				Итого:		3, 945	

1 Привязку опоры смотри изометрический чертеж 3TV11Z43, 3TV11Z45.
2 Сварку производить по ГОСТ 5264-80.
3 Отметка трубопровода подлежит уточнению в соответствии с уклоном трубопровода.
4 Максимальная нагрузка на опору Р дана с учетом сейсмического воздействия.
5 Спецификация составлена на одну опору.
6 Изготовить одинадцать комплектов.

АРХИВНЫЙ ЭКЗЕМПЛЯР

Инв. N подл. R3.03732.1.0.13
Лист 178

Изм.	Кол. уч.	Лист	Nдок.	Подпись	Дата
Инж. 2к.		Случевская			12.02
Пров. инж. 1к.		Швабинский			12.02
Пров. вед. инж.		Махотина			12.02
Н. контр.		Красноярова			13.02

R3. TV10. 3095. 013. 03. 00. 096

Ростовская АЭС Блок 3

Редукторное отделение
Герметичная часть
Трубопроводы отбора проб
Рр больше 2.2 МПа

Стадия	Лист	Листов
Р	1	1

Опора скользящая направляющая 3TV10Y262, 3TV10Y263, 3TV10Y264, 3TV10Y265, 3TV10Y266, 3TV10Y267, 3TV10Y268, 3TV10Y269, 3TV10Y404, 3TV10Y405, 3TV10Y406.

ОАО "НИАЭП" 2013

Инв. N подл.	Подп. и дата	Взам. инв. N
R3.03732.1.0.13	12.03.13	